МИНИСТЕРСТВО НАУКИ И ВЫСШЕГО ОБРАЗОВАНИЯ РОССИЙСКОЙ ФЕДЕРАЦИИ

Смоленский казачий институт промышленных технологий и бизнеса (филиал) федерального государственного бюджетного образовательного учреждения «Московский государственный университет технологий и управления имени К.Г. Разумовского (Первый казачий университет)»

УТВЕРЖДАЮ
Директор СКИПТБ (филиал) ФГБОУ ВО
«МГУТУ им. К.Г. Разумовского (ПКУ)
_____ Н.С. Коржикова
«28» июня 2023 г.

Рабочая программа дисциплины (модуля)

Б1.О.04.13 ОБЩЕПРОФЕССИОНАЛЬНЫЙ МОДУЛЬ Инженерная графика

Кафедра:	Системной автоматизации и информационных технологий
Направление подготовки:	09.03.01 Информатика и вычислительная техника
Направленность (профиль):	Проектирование программного обеспечения
Квалификация выпускника:	Бакалавр
Форма обучения:	заочная
Год набора:	2023
Общая трудоемкость:	72 часов/2 з.е.

ДОКУМЕНТ ПОДПИСАН ЭЛЕКТРОННОЙ ПОДПИСЬЮ
Сертификат: 00b895e5d3e87e5e81c0f723de8ac92877
Действителен: с 06.08.2024 по 30.10.2025
Владелец: **Коржикова Надежда Сергеевна**
Должность: **Директор**

Вязьма, 2023 г.

Программу составил(и):
канд.техн.наук доц. Шаховской А.В.
ассистент Иванов А. А.

Рабочая программа дисциплины (модуля)
"Инженерная графика"
разработана составлена на основании учебного плана, утвержденного ученым советом 25 мая 2023 г. протокол № 11 в соответствии
с ФГОС ВО Федеральный государственный образовательный стандарт высшего образования - бакалавриат по направлению подготовки 09.03.01 Информатика и вычислительная техника (приказ Минобрнауки России от 20.07.2022 г. № 424)

Руководитель ОПОП
канд. экон. наук, доц. Кораблева Г. В._____

Рабочая программа обсуждена на заседании обеспечивающей кафедры
Системной автоматизации и информационных технологий
Протокол от 19.05.2023 г. № 10
Зав. кафедрой Морозов Сергей Михайлович_____

СОДЕРЖАНИЕ

1. ЦЕЛИ И ЗАДАЧИ ОСВОЕНИЯ ДИСЦИПЛИНЫ (МОДУЛЯ)

2. МЕСТО ДИСЦИПЛИНЫ (МОДУЛЯ) В СТРУКТУРЕ ОБРАЗОВАТЕЛЬНОЙ ПРОГРАММЫ И ОБЪЕМ С РАСПРЕДЕЛЕНИЕМ ПО СЕМЕСТРАМ

3. ПЛАНИРУЕМЫЕ РЕЗУЛЬТАТЫ ОБУЧЕНИЯ ПО ДИСЦИПЛИНЕ (МОДУЛЮ), СООТНЕСЕННЫЕ С РЕЗУЛЬТАТАМИ ОСВОЕНИЯ ОБРАЗОВАТЕЛЬНОЙ ПРОГРАММЫ

4. СТРУКТУРА И СОДЕРЖАНИЕ ДИСЦИПЛИНЫ (МОДУЛЯ)

5. МЕТОДИЧЕСКИЕ УКАЗАНИЯ ДЛЯ ОРГАНИЗАЦИИ САМОСТОЯТЕЛЬНОЙ РАБОТЫ СТУДЕНТОВ

6. ОЦЕНОЧНЫЕ И МЕТОДИЧЕСКИЕ МАТЕРИАЛЫ

7. УЧЕБНО-МЕТОДИЧЕСКОЕ И ИНФОРМАЦИОННОЕ ОБЕСПЕЧЕНИЕ ДИСЦИПЛИНЫ (МОДУЛЯ)

8. МАТЕРИАЛЬНО-ТЕХНИЧЕСКОЕ ОБЕСПЕЧЕНИЕ ДИСЦИПЛИНЫ (МОДУЛЯ)

9. ОРГАНИЗАЦИЯ ОБРАЗОВАТЕЛЬНОГО ПРОЦЕССА ДЛЯ ЛИЦ С ОГРАНИЧЕННЫМИ ВОЗМОЖНОСТЯМИ

1. ЦЕЛИ И ЗАДАЧИ ОСВОЕНИЯ ДИСЦИПЛИНЫ (МОДУЛЯ)

1.1. Цели:

1. Развитие пространственного представления и конструктивно-геометрического мышления.
2. Развитие способностей к анализу и синтезу пространственных форм и отношений на основе графических моделей пространства, практически реализуемых в виде чертежей технических объектов, а также выработка знаний, умений и навыков, необходимых для выполнения и чтения технических чертежей различного назначения, выполнения эскизов.
3. Развитие навыков составления конструкторской и технической документации производства с применением программных и технических средств компьютерной графики

1.2. Задачи:

1. Ознакомление с теоретическими основами построения изображений (включая аксонометрические проекции) точек, прямых, плоскостей и отдельных видов линий, поверхностей).
2. Приобретение навыков решения задач на взаимную принадлежность и взаимное пересечение геометрических фигур, а также на определение натуральных величин геометрических фигур.
3. Получение опыта определения геометрических форм деталей по их изображениям.
4. Ознакомление с изображениями различных видов соединений деталей, наиболее распространенных в специальности.
5. Приобретение навыков чтения чертежей сборочных единиц, а также умение выполнять эти чертежи с учетом требований стандартов ЕСКД.
6. Приобретение навыков выполнения чертежей с использованием графической системы «Компас».

2. МЕСТО ДИСЦИПЛИНЫ (МОДУЛЯ) В СТРУКТУРЕ ОБРАЗОВАТЕЛЬНОЙ ПРОГРАММЫ И ОБЪЕМ С РАСПРЕДЕЛЕНИЕМ ПО КУРСАМ

Цикл (раздел) ОП: Б1.О

Дисциплина относится к обязательной части ОПОП и обязательна для освоения.

Связь с предшествующими дисциплинами (модулями), практиками

№ п/п	Наименование	Курс	Шифр компетенции
1	Высшая математика	2	ОПК-1.1, ОПК-1.2, ОПК-1.3
2	Теория систем и методы сетевого планирования и управления	2	ОПК-1.1, ОПК-1.2, ОПК-1.3
3	Физика	2	ОПК-1.1, ОПК-1.2, ОПК-1.3

Распределение часов дисциплины

Курс	3		Итого	
Вид занятий	УП	РП		
Лекции	2	2	2	2
Лабораторные	4	4	4	4
Итого ауд.	6	6	6	6
Контактная работа	6	6	6	6
Сам. работа	62	62	62	62
Часы на контроль	4	4	4	4
Итого	72	72	72	72

Вид промежуточной аттестации:

ЗаО 3 курс

3. ПЛАНИРУЕМЫЕ РЕЗУЛЬТАТЫ ОБУЧЕНИЯ ПО ДИСЦИПЛИНЕ (МОДУЛЮ), СООТНЕСЕННЫЕ С РЕЗУЛЬТАТАМИ ОСВОЕНИЯ ОБРАЗОВАТЕЛЬНОЙ ПРОГРАММЫ

Процесс изучения дисциплины (модуля) направлен на формирование следующих компетенций и индикаторов их

ОПК-1:Способен применять естественнонаучные и общеинженерные знания, методы математического анализа и моделирования, теоретического и экспериментального исследования в профессиональной деятельности;

ОПК-1.1: Знает основы высшей математики, физики, экологии, инженерной графики, информатики и программирования

ОПК-1.2: Умеет решать стандартные профессиональные задачи с применением естественнонаучных и общеинженерных знаний, методов математического анализа и моделирования

ОПК-1.3: Владеет методами теоретического и экспериментального исследования объектов профессиональной деятельности

4. СТРУКТУРА И СОДЕРЖАНИЕ ДИСЦИПЛИНЫ (МОДУЛЯ)

Код занятия	Наименования разделов, тем, их краткое содержание и результаты освоения /вид занятия/	Курс	Часов	Инте ракт.	Прак. подг.	Индикаторы достижения компетенции	Оценочные средства
	Раздел 1.Теоретические основы построения чертежей						
1.1	**Проецирование точки, линии, плоскости. Целью освоения данного модуля является изучение теоретических основ построения чертежей. Знать методы проецирования точки, линии, плоскости. /Лек/**	3	2	0	0	ОПК-1.1	Устный опрос.
1.2	**Проецирование точки, линии, плоскости. Уметь проецировать точки, линии, плоскости. Владеть техникой проецирования точки, линии, плоскости. /Лаб/**	3	2	0	0	ОПК-1.2,ОПК-1.3	Отчет по лабораторным работам
1.3	**Проецирование точки, линии, плоскости. Знать методы проецирования точки, линии, плоскости. Уметь проецировать точки, линии, плоскости. Владеть техникой проецирования точки, линии, плоскости. /Ср/**	3	14	0	0	ОПК-1.1,ОПК-1.2,ОПК-1.3	Вопросы для самоподготовки.
1.4	**Ортогональные и аксонометрические проекции геометрических тел. Знать сущность ортогональных и аксонометрических проекций геометрических тел. Уметь строить ортогональные и аксонометрические проекции геометрических тел. Владеть техникой построения ортогональных и аксонометрические проекций геометрических тел. /Ср/**	3	24	0	0	ОПК-1.1,ОПК-1.2,ОПК-1.3	Вопросы для самоподготовки
	Раздел 2.Чертежи технических изделий						
2.1	**Виды изделий и конструкторских документов. Изображения соединений деталей Уметь распознавать определяющие характеристики видов изделий и конструкторских документов. Владеть методологией классификации видов изделий и конструкторских документов. /Лаб/**	3	2	0	0	ОПК-1.1,ОПК-1.2,ОПК-1.3	Отчет по лабораторным работам.
2.2	**Виды изделий и конструкторских документов. Изображения соединений деталей. Знать виды изделий и конструкторских документов. Уметь распознавать определяющие характеристики видов изделий и конструкторских документов. Владеть методологией классификации видов изделий и конструкторских документов. /Ср/**	3	12	0	0	ОПК-1.1,ОПК-1.2,ОПК-1.3	Вопросы для самоподготовки

2.3	**Выполнение и деталирование чертежей сборочных единиц. Знать методы деталирования чертежей сборочных единиц. Уметь осуществлять деталирование чертежей сборочных единиц. Владеть техникой деталирования чертежей сборочных единиц. /Ср/**	3	12	0	0	ОПК-1.1,ОПК-1.2,ОПК-1.3	Вопросы для самоподготовки
	Раздел 3.Промежуточная аттестация						
3.1	**Зачет ОПК-1.1: Знает основы высшей математики, физики, экологии, инженерной графики, информатики и программирования. ОПК-1.2: Умеет решать стандартные профессиональные задачи с применением естественнонаучных и общеинженерных знаний, методов математического анализа и моделирования. ОПК-1.3: Владеет методами теоретического и экспериментального исследования объектов профессиональной деятельности. /ЗаО/**	3	4	0	0	ОПК-1.1,ОПК-1.2,ОПК-1.3	Вопросы к зачету, итоговое тестирование

Перечень применяемых активных и интерактивных образовательных технологий:
Изучение технологий 3D-моделирования и создания виртуальных пространств

Обучение студентов основам работы в прикладных пакетах Autodesk 3D-Studio MAX и Pixologic Sculptris для создания 3D-визуализации разрабатываемого продукта. Изучение платформы Unity как инструмента создания виртуальных пространств (парковых и музейных комплексов, мест воинской славы) как элементов визуализации социальных проектов

Информационные технологии

Личностно ориентированная технология, способ организации самостоятельной деятельности учащихся, направленный на решение задачи учебного проекта

Проектная технология

Стандартизированный метод оценки знаний, умений, навыков учащихся, который помогает выявить и сформировать индивидуальный темп обучения, пробелы в текущей итоговой подготовке

Технология организации самостоятельной работы

Организации самостоятельной работы учащихся на более высоком уровне может способствовать применение технологии проектного и проблемного обучения. Методы самостоятельного приобретения знаний основаны на использовании проблемного обучения

Технология поиска информации (Информационная технология)

Информационная технология неотделима от субьектов образовательной деятельности, она является определяющим фактором технологии работы с информацией, применяемой в образовательной практике

Технология проектного обучения (метод проектов)

Это совокупность приѐмов, действий учащихся в их определѐнной последовательности для достижения поставленной задачи – решения определенной проблемы, значимой для учащихся и оформленной в виде некоего конечного продукта. Основная цель проектного обучения состоит в предоставлении учащимся возможности самостоятельного приобретения знаний в процессе решения практических задач или проблем, требующего интеграции знаний из различных предметных областей. Эта технология предполагает совокупность исследовательских, поисковых, проблемных методов, творческих по своей сути. В ходе самостоятельной работы учащихся над проектом формируются следующие интеллектуальные умения: - обстоятельно анализировать (определять и уяснять цели и задачи предстоящей работы);
выбирать и планировать формы и методы деятельности; организовать свою самостоятельную работу; учитывать результаты и корректировать дальнейшие действия; осуществлять контроль и самоконтроль;
проводить рефлексию итогов процесса самостоятельной работы и себя в нем

5. МЕТОДИЧЕСКИЕ УКАЗАНИЯ ДЛЯ ОРГАНИЗАЦИИ САМОСТОЯТЕЛЬНОЙ РАБОТЫ СТУДЕНТОВ

Самостоятельная (внеаудиторная) работа обучающегося (далее - СРС) – это планируемая учебная, практическая, учебно-исследовательская, научно-исследовательская работа студентов, выполняемая во
внеаудиторное время (свободное от аудиторных учебных занятий) по заданию и при методическом руководстве

педагогического работника, отнесенного к профессорско-преподавательскому составу (далее – преподаватель) и (или) лиц, привлекаемых к реализации образовательных программ на иных условиях, но без их непосредственного участия.
СРС по заданию и при методическом руководстве преподавателя и (или) лиц, привлекаемых к реализации образовательных программ на иных условиях, реализуется во время групповых консультаций и (или) индивидуальной работы обучающихся с преподавателями Университета и (или) лиц, привлекаемых к реализации образовательных программ на иных условиях (в том числе индивидуальных консультаций), а также во время текущего контроля выполнения заданий, отнесенных к самостоятельной работе обучающихся.
Целью СРС является овладение формирование компетенций через овладение знаниями, умениями и навыками профессиональной деятельности по направлению подготовки (специальности). Самостоятельная работа является обязательной для каждого обучающегося.
Формы самостоятельной работы обучающихся определяются преподавателями кафедр Университета при разработке рабочих программ дисциплин (модулей), рабочих программ практик, НИР, программ государственной итоговой (итоговой) аттестации, методических указаний по выполнению практических, лабораторных работ, написанию курсовых работ/проектов и ВКР в соответствии с их содержанием.
В университете оборудованы специальные помещения для самостоятельной работы обучающихся. Помещения для самостоятельной работы обучающихся оснащены компьютерной техникой с возможностью подключения к информационно -телекоммуникационной сети «Интернет» и обеспечением доступа в электронную информационно-образовательную среду Университета.

6. ОЦЕНОЧНЫЕ И МЕТОДИЧЕСКИЕ МАТЕРИАЛЫ

6.1. Перечень компетенций с указанием этапов формирования индикаторов их достижения в процессе освоения ОПОП

ОПК-1:Способен применять естественнонаучные и общеинженерные знания, методы математического анализа и моделирования, теоретического и экспериментального исследования в профессиональной деятельности;

Недостаточный уровень:

Не знает основы высшей математики, физики, экологии, инженерной графики, информатики и программирования

Не умеет решать стандартные профессиональные задачи с применением естественнонаучных и общеинженерных знаний, методов математического анализа и моделирования

Не владеет методами теоретического и экспериментального исследования объектов профессиональной деятельности

Пороговый уровень:

Знает основы высшей математики, физики, экологии, инженерной графики, информатики и программирования

Умеет решать стандартные профессиональные задачи с применением естественнонаучных и общеинженерных знаний, методов математического анализа и моделирования

Владеет методами теоретического и экспериментального исследования объектов профессиональной деятельности

Продвинутый уровень:

На высоком уровне знает основы высшей математики, физики, экологии, инженерной графики, информатики и программирования

На высоком уровне умеет решать стандартные профессиональные задачи с применением естественнонаучных и общеинженерных знаний, методов математического анализа и моделирования

На высоком уровне владеет методами теоретического и экспериментального исследования объектов профессиональной деятельности

Высокий уровень:

В полном объеме знает основы высшей математики, физики, экологии, инженерной графики, информатики и программирования

В полном объеме умеет решать стандартные профессиональные задачи с применением естественнонаучных и общеинженерных знаний, методов математического анализа и моделирования

В полном объеме владеет методами теоретического и экспериментального исследования объектов профессиональной деятельности

6.2. Шкала оценивания в зависимости от уровня сформированности компетенций

Уровень сформированности компетенций

Характеристики индикаторов достижения компетенций	**1. Недостаточный: компетенции не сформированы.**	**2. Пороговый: компетенции сформированы.**	**3. Продвинутый: компетенции сформированы.**	**4. Высокий: компетенции сформированы.**
Знания:	Знания отсутствуют.	Сформированы базовые структуры знаний.	Знания обширные, системные.	Знания твердые, аргументированные, всесторонние.
Умения:	Умения не сформированы.	Умения фрагментарны и носят репродуктивный характер.	Умения носят репродуктивный характер применяются к решению типовых заданий.	Умения успешно применяются к решению как типовых, так и нестандартных творческих заданий.
Навыки:	Навыки не	Демонстрируется	Демонстрируется	Демонстрируется

	сформированы.	низкий уровень самостоятельности практического навыка.	достаточный уровень самостоятельности устойчивого практического навыка.	высокий уровень самостоятельности, высокая адаптивность практического навыка.

Описание критериев оценивания

Обучающийся демонстрирует: - существенные пробелы в знаниях учебного материала; - допускаются принципиальные ошибки при ответе на основные вопросы билета, отсутствует знание и понимание основных понятий и категорий; - непонимание сущности дополнительных вопросов в рамках заданий билета; - отсутствие умения выполнять практические задания, предусмотренные программой дисциплины; - отсутствие готовности (способности) к дискуссии и низкая степень контактности.	Обучающийся демонстрирует: - знания теоретического материала; - неполные ответы на основные вопросы, ошибки в ответе, недостаточное понимание сущности излагаемых вопросов; - неуверенные и неточные ответы на дополнительные вопросы; - недостаточное владение литературой, рекомендованной программой дисциплины; - умение без грубых ошибок решать практические задания, которые следует выполнить.	Обучающийся демонстрирует: - знание и понимание основных вопросов контролируемого объема программного материала; - твердые знания теоретического материала; -способность устанавливать и объяснять связь практики и теории, выявлять противоречия, проблемы и тенденции развития; - правильные и конкретные, без грубых ошибок ответы на поставленные вопросы; - умение решать практические задания, которые следует выполнить; - владение основной литературой, рекомендованной программой дисциплины; - наличие собственной обоснованной позиции по обсуждаемым вопросам. Возможны незначительные оговорки и неточности в раскрытии отдельных положений вопросов билета, присутствует неуверенность в ответах на дополнительные вопросы.	Обучающийся демонстрирует: - глубокие, всесторонние и аргументированные знания программного материала; - полное понимание сущности и взаимосвязи рассматриваемых процессов и явлений, точное знание основных понятий в рамках обсуждаемых заданий; - способность устанавливать и объяснять связь практики и теории; - логически последовательные, содержательные, конкретные и исчерпывающие ответы на все задания билета, а также дополнительные вопросы экзаменатора; - умение решать практические задания; - свободное использование в ответах на вопросы материалов рекомендованной основной и дополнительной литературы.
Оценка «незачет», «неудовлетворительно»	**Оценка «зачтено/удовлетворительно», «удовлетворительно»**	**Оценка «зачтено/хорошо», «хорошо»**	**Оценка «зачтено/отлично», «отлично»**

Оценочные средства, обеспечивающие диагностику сформированности компетенций, заявленных в рабочей программе по дисциплине (молулю) для проведения промежуточной аттестации

ОЦЕНИВАНИЕ УРОВНЯ ЗНАНИЙ: Теоретический блок вопросов. Уровень освоения программного материала, логика и грамотность изложения, умение самостоятельно обобщать и излагать материал.
1. Недостаточный уровень
Не знает основы высшей математики, физики, экологии, инженерной графики, информатики и программирования
Не умеет решать стандартные профессиональные задачи с применением естественнонаучных и общеинженерных знаний, методов математического анализа и моделирования
Не владеет методами теоретического и экспериментального исследования объектов профессиональной деятельности
2. Пороговый уровень
Знает основы высшей математики, физики, экологии, инженерной графики, информатики и программирования
Умеет решать стандартные профессиональные задачи с применением естественнонаучных и общеинженерных знаний, методов математического анализа и моделирования
Владеет методами теоретического и экспериментального исследования объектов профессиональной деятельности
3. Продвинутый уровень
На высоком уровне знает основы высшей математики, физики, экологии, инженерной графики, информатики и программирования
На высоком уровне умеет решать стандартные профессиональные задачи с применением естественнонаучных и общеинженерных знаний, методов математического анализа и моделирования
На высоком уровне владеет методами теоретического и экспериментального исследования объектов профессиональной деятельности
4. Высокий уровень
В полном объеме знает основы высшей математики, физики, экологии, инженерной графики, информатики и

программирования
В полном объеме умеет решать стандартные профессиональные задачи с применением естественнонаучных и общеинженерных знаний, методов математического анализа и моделирования
В полном объеме владеет методами теоретического и экспериментального исследования объектов профессиональной деятельности

6.3. Оценочные средства текущего контроля (примерные темы докладов, рефератов, эссе)
ОПК-1: Способен применять естественнонаучные и общеинженерные знания, методы математического анализа и моделирования, теоретического и экспериментального исследования в профессиональной деятельности.

Вопросы для устного опроса.
Тема 1. Проецирование точки, линии, плоскости.
1. Проекции точки. Образование чертежа (эпюра Монжа).
2. Прямая. Задание прямой. Частные положения прямой в пространстве.
3. Принадлежность точки прямой общего и частного положений.
4. Натуральная величина отрезка. Углы наклона прямой к плоскостям проекций.
5. Деление отрезка в заданном положении.
6. Построение отрезка заданной длины на прямой общего положения.
7. Взаимное положение прямых в пространстве (для прямых общего и частного положений).
8. Проецирование прямого угла. Построение перпендикуляра к прямой частного положения.
9. Плоскость. Способы задания плоскости. Переход от одного задания к другому.
10. Проверка принадлежности прямой плоскости. Построение недостающей проекции прямой при условии её принадлежности плоскости.
11. Проверка принадлежности точки плоскости. Построение недостающей проекции точки при условии её принадлежности плоскости.
12. Главные линии плоскости.
13. Построение главных линий. Следы плоскости. Линии наибольшего наклона к плоскости проекций.
14. Точка пересечения прямой и проецирующей плоскости, прямой и плоскости общего положения.
15. Какой алгоритм решения задачи на пересечение прямой с плоскостью?
16. Какое условие параллельности прямой и плоскости?
17. Как располагаются на эпюре проекции прямой, перпендикулярной к плоскости?
18. Какой алгоритм решения задачи на определение расстояния от точки до плоскости?
19. Как решается в общем случае задача на построение линии пересечения 2-х плоскостей?
20 Какое условие параллельности двух плоскостей?

Вопросы для самоподготовки.
Тема 1. Проецирование точки, линии, плоскости.
1. Проекции точки. Образование чертежа (эпюра Монжа).
2. Прямая. Задание прямой. Частные положения прямой в пространстве.
3. Принадлежность точки прямой общего и частного положений.
4. Натуральная величина отрезка. Углы наклона прямой к плоскостям проекций.
5. Деление отрезка в заданном положении.
6. Построение отрезка заданной длины на прямой общего положения.
7. Взаимное положение прямых в пространстве (для прямых общего и частного положений).
8. Проецирование прямого угла. Построение перпендикуляра к прямой частного положения.
9. Плоскость. Способы задания плоскости. Переход от одного задания к другому.
10. Проверка принадлежности прямой плоскости. Построение недостающей проекции прямой при условии её принадлежности плоскости.
11. Проверка принадлежности точки плоскости. Построение недостающей проекции точки при условии её принадлежности плоскости.
12. Главные линии плоскости.
13. Построение главных линий. Следы плоскости. Линии наибольшего наклона к плоскости проекций.
14. Точка пересечения прямой и проецирующей плоскости, прямой и плоскости общего положения.
15. Какой алгоритм решения задачи на пересечение прямой с плоскостью?
16. Какое условие параллельности прямой и плоскости?
17. Как располагаются на эпюре проекции прямой, перпендикулярной к плоскости?
18. Какой алгоритм решения задачи на определение расстояния от точки до плоскости?
19. Как решается в общем случае задача на построение линии пересечения 2-х плоскостей?
20 Какое условие параллельности двух плоскостей?
Тема 2. Ортогональные и аксонометрические проекции геометрических тел.
1 Какое условие перпендикулярности двух плоскостей?
2. Для чего применяют методы преобразования проекций?
3. В чем состоит сущность метода перемены плоскостей проекций?
4. Преобразование прямой в положение линии уровня, в проецирующие положение.
5. Преобразование плоскости в проецирующее положение, в положение плоскости уровня.
6. В чем состоит сущность метода вращения?
7. В чем отличие способа вращения вокруг проецирующих прямых и плоскопараллельного перемещения
8. Поверхности. Образование поверхностей вращения. Ось, образующая и направляющая поверхности вращения. Плоские сечения поверхностей вращения, перпендикулярные оси.
9. Построение недостающих проекций точек, принадлежащих поверхностям вращения. Свойства точек, лежащих на проецирующем цилиндре.

14. Пересечение прямой линии с поверхностью вращения.
15. Общий принцип построения пересечения поверхностей.
16. Частный случай пересечения поверхностей (цилиндры с параллельными образующими, конусы с общей вершиной).
17. Частный случай пересечения соосных поверхностей вращения.
Тема 3. Виды изделий и конструкторских документов.
1. Что такое деталь?
2. Что такое изделие?
3. Что такое сборочная единица?
4. Что такое комплекс изделий?
5. Что такое комплект изделий?
6. Что относится к конструкторским документам?
7. Что такое чертеж изделия?
8. Что такое спецификация изделия?
9. Что такое сборочный чертеж?
10. что такое чертеж общего вида?
11. Что такое схема?
12. Что такое пояснительная записка?
Тема 4. Выполнение и деталирование чертежей сборочных единиц.
1. Каков масштаб изображения в стандартной прямоугольной изометрии?
2. Что называется масштабом и как он обозначается?
3. Какие соединения называются неразъемными?
4. Каковы обоснования к выбору количества изображений?
5. Как располагают основные виды в проекционной связи, и каковы их названия?
6. Какие виды называют дополнительными, и какие – местными?
7. Разрез – определение, классификация, обозначение.
8. Сечение – определение, правила изображения на чертеже.
9. Каково назначение технического рисунка?
10. В чем состоит отличие технического рисунка от чертежа, выполненного в аксонометрической проекции?
Темы лабораторных работ.
1. Проецирование точки, линии, плоскости
2. Виды изделий и конструкторских документов.

6.4. Оценочные средства промежуточной аттестации.

ОПК-1: Способен применять естественнонаучные и общеинженерные знания, методы математического анализа и моделирования, теоретического и экспериментального исследования в профессиональной деятельности.
Вопросы к зачету:
Вопросы для проверки уровня обученности «знать»
1. Назовите, что лежит в основе построения изображений, применяемых в инженерной графике?
2. Назовите, каким образом получается трехкартинный комплексный чертеж,
3. Перечислите названия плоскостей проекций, необходимых для построения чертежа.
4. Дайте название конкурирующих точек в пространстве.
5. Дайте определение горизонтальной прямой уровня.
6. Дайте определение проецирующей плоскости.
7. Дайте определение цилиндра вращения.
8. Перечислите основные свойства прямоугольного проецирования.
9. Дайте определение проецирующего луча.
10. Дайте определение комплексного чертежа.
11. Дайте определение линейчатой поверхности.
12. Назовите ученого – основоположника прямоугольного проецирования на две взаимно перпендикулярные плоскости проекций.
13. Дайте определение проекции точки.
14. Дайте название линии, перпендикулярной оси X на комплексном чертеже.
15. В каком случае точка может принадлежать одновременно двум плоскостям проекций?
Вопросы для проверки уровня обученности «уметь»
1. Сформулируйте определение понятия «сборочная единица».
2. Проанализируйте, в каких случаях наиболее часто при оформлении чертежей применяется сплошная линия.
3. Проанализируйте, какие изображения встречаются на чертеже в зависимости от их содержания.
4. Дайте характеристику «основным видам», получаемым проецированием предмета на основные плоскости проекций в соответствии с ГОСТ 2305-68.
5. Проанализируйте, какие размеры проставляются при выполнении чертежей корпусных деталей в масштабе отличном от 1:1.
6. Сформулируйте правила изображения на машиностроительных чертежах сплошных валов и деталей крепежа.
7. Сформулируйте особенности применения трех основных способов нанесения размеров на чертежах деталей.
8. Дайте характеристику основной крепежной резьбы, применяемой в соединении деталей машин.
9. Сформулируйте отличия между условными изображениями -- сечением и разрезом.
10. Дайте характеристику эскиза.
11. Проанализируйте основные особенности при нанесении размерных линий.
12. Сформулируйте, какие линии НЕЛЬЗЯ использовать в качестве размерных.
13. Дайте характеристику основных размерных линий, применяемых при оформлении чертежей.
14. Сформулируйте содержание рабочей конструкторской документации.

1. Определите к какой плоскости проекций принадлежат точки B, C и D на рис.1 (см. приложение)?
2. Определите, какая из точек проекции находится дальше от наблюдателя на рис.2 (см. приложение)?
3. Определите, на каком из рисунков изображена фронтально-проецирующая прямая на рис.3 (см. приложение)?
4. Определите вид резьбы и параметры крепежного изделия -Болта 2М20х1,5 – 6gх70.109,40Х.01.6 ГОСТ 7798-70?
5. Определите вид резьбы и параметры крепежного изделия Гайки 2М16х1,25 – 6Н.109,35Х.016 ГОСТ 5915-70?
6. Рассчитайте полную длину шпильки при толщине детали В=40 мм, резьбе шпильки М10х1,25 (d=10 мм) и длине ввинчиваемого резьбового конца l1=2d?
7. Определите, какой из представленных способов нанесения размеров применяется для поверхностей деталей, сопрягаемых с другими деталями в сборочных единицах на рис. 5, 6, 7 (см. приложение)?
8. Определите вид линии пересечения конуса с цилиндром, которая проецируется на плоскость проекций, параллельную плоскости симметрии на рис. 8 (см. приложение)?
9. Определите способы, которыми нанесены размеры на каждом из заданных чертежей на рис. 9, 10, 11 (см. приложение)?
10. Рассчитайте размер второго диаметра конуса детали, представленной на рис. 12 (см. приложение).
11. Определите на каких изображениях выносной элемент представлен для центрового отверстия на рис. 13 (см. приложение).
12. Определите вид «разрезов» на представленных изображениях на рис. 14, 15, 16 (см. приложение).
13. Рассчитайте значение диапазона толщины штрихпунктирной тонкой линии, применяемой при оформлении чертежей.
14. Определите, является ли изделие, составные части которого подлежат соединению, сборочной единицей?
15. Определите, является ли документ, содержащий сведения для сборки и контроля сборочной единицы, эскизом?

Итоговый тест:
Вопросы для проверки уровня обученности «знать»
1. В каком случае точка может принадлежать одновременно двум плоскостям проекций?
А когда точка принадлежит оси, по которой пересекаются эти плоскости
Б любое число проекций
В требуется три проекции
Г требуется только одна проекция.

2. Для построения профильной проекции А3 используется постоянная прямая чертежа проведенная под углом?
А 45 градусов
Б 30 градусов
В 60 градусов
Г 90 градусов

3. Как может быть задана прямая на комплексном чертеже?
А двумя точками
Б точкой и углом наклона прямой
В двумя точками и одной точкой
Г точкой, направлением и углом наклона к одной из осей

4. Какая фигура получается при сечении конуса плоскостью, проходящей через его вершину?
А две пересекающиеся линии
Б окружность
В эллипс
Г две параллельные линии

5. При сечении цилиндра плоскостью параллельной образующим получают?
А две пересекающиеся линии
Б окружность
В эллипс
Г две параллельные линии
Вопросы для проверки уровня обученности «уметь»
6. К поверхности вращения, образованной кривыми второго порядка, относятся
А эллипсоид, параболоид
Б сфера, конус
В параболоид, цилиндр
Г сфера, цилиндр

7. Конусностью называется?
А отношение диаметра окружности основания конуса к его высоте
Б отношение противолежащего катета к прилежащему
В плавные переходы от одной линии к другой
Г только одна проекция

8. Что называется, координатой точки?
А расстояние от точки до плоскостей проекций
Б расстояние от точки до фронтальной плоскости проекций
В расстояние от точки до горизонтальной плоскости проекций
Г расстояние от точки до линии пересечения плоскостей проекций

9. Какие форматы располагаются только вертикально?

В формату А3
Г формату А4

10. Линейные размеры на чертеже указывают?
А в метрах
Б в сантиметрах
В в миллиметрах
Г все перечисленное
Вопросы для проверки уровня обученности «владеть»
11. Ломанный разрез образуется?
А одной секущей плоскостью
Б двумя и более секущими плоскостями
В пересекающимися секущими плоскостями
Г параллельными секущими плоскостями

12. Сложный разрез образуется?
А одной секущей плоскостью
Б двумя и более секущими плоскостями
В пересекающимися секущими плоскостями
Г параллельными секущими плоскостями

13. Ступенчатый разрез образуется?
А одной секущей плоскостью
Б двумя и более секущими плоскостями
В пересекающимися секущими плоскостями
Г параллельными секущими плоскостями

14. Форматы устанавливают?
А чертежные шрифты для надписей
Б начертание и основное назначение линий
В масштабы графических изображений
Г размеры листа

15. Какой процесс разработки называется деталированием?
А процесс нумерации позиций на чертеже общего вида
Б процесс нанесения размеров для сборки и контроля сборочной единицы
В процесс выполнения и проверки рабочего чертежа детали
Г процесс разработки и выполнения рабочих чертежей

6.5. Примерная тематика курсовых работ (проектов)

Учебным планом не предусмотрено.

6.6. Методические указания для обучающихся по освоению дисциплины (модуля)

Методические рекомендации по работе с конспектом лекций

Просмотрите конспект сразу после занятий. Пометьте материал конспекта лекций, который вызывает затруднения для понимания. Попытайтесь найти ответы на затруднительные вопросы, используя предлагаемую литературу. Если самостоятельно не удалось разобраться в материале, сформулируйте вопросы и обратитесь на текущей консультации или на ближайшей лекции за помощью к преподавателю. Каждую неделю рекомендуется отводить время для повторения пройденного материала, проверяя свои знания, умения и навыки по контрольным вопросам.
Работа с рекомендованной литературой:
При работе с основной и дополнительной литературой целесообразно придерживаться такой последовательности. Сначала прочитать весь заданный текст в быстром темпе. Цель такого чтения заключается в том, чтобы создать общее представление об изучаемом материале, понять общий смысл прочитанного. Затем прочитать вторично, более медленно, чтобы в ходе чтения понять и запомнить смысл каждой фразы, каждого положения и вопроса в целом. Чтение приносит пользу и становится продуктивным, когда сопровождается записями. Это может быть составление плана прочитанного текста, тезисы или выписки, конспектирование и др. Выбор вида записи зависит от характера изучаемого материала и целей работы с ним. Если содержание материала несложное, легко усваиваемое, можно ограничиться составлением плана. Если материал содержит новую и трудно усваиваемую информацию, целесообразно его законспектировать. План – это схема прочитанного материала, перечень вопросов, отражающих структуру и последовательность материала. Конспект – это систематизированное, логичное изложение материала источника. Различаются четыре типа конспектов: - план-конспект – это развернутый детализированный план, в котором по наиболее сложным вопросам даются подробные пояснения, - текстуальный конспект – это воспроизведение наиболее важных положений и фактов источника, - свободный конспект – это четко и кратко изложенные основные положения в результате глубокого изучения материала, могут присутствовать выписки, цитаты, тезисы; часть материала может быть представлена планом, - тематический конспект – составляется на основе изучения ряда источников и дает ответ по изучаемому вопросу. В процессе изучения материала источника и составления конспекта нужно обязательно применять различные выделения, подзаголовки, создавая блочную структуру конспекта. Это делает конспект легко воспринимаемым и удобным для работы.

Методические рекомендации по подготовке к практическим занятиям

Практические занятия представляют особую форму сочетания теории и практики. Их назначение – углубление проработки теоретического материала предмета путем регулярной и планомерной самостоятельной работы студентов на протяжении всего курса. Процесс подготовки к практическим занятиям включает изучение нормативных документов, обязательной и дополнительной литературы по рассматриваемому вопросу. Непосредственное проведение практического занятия предполагает, например: индивидуальные выступления студентов с сообщениями по какому-либо вопросу изучаемой темы; фронтальное обсуждение рассматриваемой проблемы, обобщения и выводы; решение задач и упражнений по образцу; решение вариантных задач и упражнений; решение ситуационных производственных (профессиональных) задач; проектирование и моделирование разных видов и компонентов профессиональной деятельности. выполнение контрольных работ; работу с тестами. При подготовке к практическим занятиям студентам рекомендуется: внимательно ознакомиться с тематикой практического занятия; прочесть конспект лекции по теме, изучить рекомендованную литературу; составить краткий план ответа на каждый вопрос практического занятия; проверить свои знания, отвечая на вопросы для самопроверки; если встретятся незнакомые термины, обязательно обратиться к словарю и зафиксировать их в тетради. Все письменные задания выполнять в рабочей тетради. Практические занятия развивают у студентов навыки самостоятельной работы по решению конкретных задач.

Методические рекомендации по подготовке к лабораторным работам

Лабораторные работы представляют одну из форм освоения теоретического материала с одновременным формированием практических навыков в изучаемой дисциплине. Их назначение – углубление проработки теоретического материала, формирование практических навыков путем регулярной и планомерной самостоятельной работы студентов на протяжении всего курса. Процесс подготовки к лабораторным работам включает изучение нормативных документов, обязательной и дополнительной литературы по рассматриваемому вопросу. Непосредственное проведение лабораторной работы предполагает: изучение теоретического материала по теме лабораторной работы (по вопросам изучаемой темы); выполнение необходимых расчетов и экспериментов; оформление отчета с заполнением необходимых таблиц, построением графиков, подготовкой выводов по проделанным экспериментам и теоретическим расчетам; по каждой лабораторной работе проводится контроль: проверяется содержание отчета, проверяется усвоение теоретического материала. Контроль усвоения теоретического материала является индивидуальным.

Методические указания по выполнению отчёта к лабораторным работам

Основным требованием по выполнению лабораторных и практических работ является полное исчерпывающее описание всей проделанной работы, позволяющее судить о полученных результатах, степени выполнения и профессиональной подготовки студентов.
Методические указания обеспечивают комплексный подход в учебной работе студентов, единство и преемственность требований к оформлению результатов работы на разных этапах обучения. С единых позиций приведены основные требования по структуре, оформлению и содержанию отчета по лабораторным и практическим работам.
Структура отчёта:
- цель работы;
- краткие теоретические сведения;
- ход выполнения работы;
- выводы.
Дополнительными элементы:
- приложения;
- библиографический список.
Требования к содержанию отчёта:
1. Титульный лист
В верхнем поле листа указывают полное наименование учебного заведения.
В среднем поле указывается вид работы, в данном случае лабораторная или практическая работа с указанием курса, по которому она выполнена, и ниже ее название. Название работы приводится без слова тема и в кавычки не заключается.
Далее ближе к правому краю титульного листа указывают фамилию, инициалы и группу учащегося, выполнившего работу, а также фамилию, инициалы преподавателя, принявшего работу.
В нижнем поле листа указывается место выполнения работы и год ее написания (без слова год).
2. Цель работы должна отражать тему работы, а также конкретные задачи, поставленные студенту на период выполнения работы. По объему цель работы в зависимости от сложности и многозадачности работы составляет от нескольких строк до 0,5 страницы.
3. Краткие теоретические сведения. В этом разделе излагается краткое теоретическое описание изучаемой в работе темы. Материал раздела не должен копировать содержание методического пособия или учебника по данной теме, а ограничивается изложением основных понятий, требующихся для дальнейшей обработки полученных результатов. Объем литературного обзора не должен превышать 1/3 части всего отчета.
4. Ход выполнения работы. В данном разделе подробно излагается методика выполнения работы, процесс получения данных и способ их обработки. Если используются стандартные пакеты компьютерных программ для обработки экспериментальных результатов, то необходимо обосновать возможность и целесообразность их применения, а также подробности обработки данных с их помощью.
5. Выводы по работе - кратко излагаются результаты работы, полученные в результате выполнения работы, а также краткий анализ полученных результатов.
Отчет по лабораторной работе оформляется на листе формата А4. Допускается оформление отчета по лабораторной работе

в электронном виде средствами Microsoft Office. Текст работы должен быть напечатан через полтора интервала шрифтом Times New Roman, кегль – 12. Поля должны оставаться по всем четырем сторонам печатного листа: левое – не менее 30 мм, правое – не менее 10, нижнее – не менее 20 и верхнее – не 15 мм.
Для защиты лабораторной работы студент должен подготовить отчет, провести самостоятельную работу, иметь отметку о проверенном отчете.
Результаты определяются по пятибалльной системе оценок.

Методические рекомендации по выполнению реферата

Реферат – письменная работа объемом 8–10 страниц. Это краткое и точное изложение сущности какого-либо вопроса, темы. Тему реферата студент выбирает из предложенных преподавателем или может предложить свой вариант. В реферате нужны развернутые аргументы, рассуждения, сравнения. Содержание темы излагается объективно от имени автора. Функции реферата. Информативная, поисковая, справочная, сигнальная, коммуникативная. Степень выполнения этих функций зависит от содержательных и формальных качеств реферата и для каких целей их использует. Требования к языку реферата. Должен отличаться точностью, краткостью, ясностью и простотой.
Структура реферата:
1. Титульный лист
2. Оглавление (на отдельной странице). Указываются названия всех разделов (пунктов плана) реферата и номера страниц, указывающие начало этих разделов в тексте реферата.
3. Введение. Аргументируется актуальность исследования, т.е. выявляется практическое и теоретическое значение данного исследования. Далее констатируется, что сделано в данной области предшественниками, перечисляются положения, которые должны быть обоснованы. Обязательно формулируются цель и задачи реферата.
4. Основная часть. Подчиняется собственному плану, что отражается в разделении текста на главы, параграфы, пункты. План основной части может быть составлен с использованием различных методов группировки материала. В случае если используется чья-либо неординарная мысль, идея, то обязательно нужно сделать ссылку на того автора, у кого взят данный материал.
5. Заключение. Последняя часть научного текста. В краткой и сжатой форме излагаются полученные результаты, представляющие собой ответ на главный вопрос исследования.
6. Приложение. Может включать графики, таблицы, расчеты.
7. Библиография (список литературы). Указывается реально использованная для написания реферата литература. Названия книг располагаются по алфавиту с указанием их выходных данных. Общие требования к построению, содержанию и оформлению».
При проверке реферата оцениваются:
- знание фактического материала, усвоение общих представлений, понятий, идей;
- характеристика реализации цели и задач исследования;
- степень обоснованности аргументов и обобщений;
- качество и ценность полученных результатов;
- использование литературных источников;
- культура письменного изложения материала;
- культура оформления материалов работы.

Правила написания научных текстов (реферат, дипломная работа):
Здесь приводятся рекомендации по консультированию студентов относительно данного вида самостоятельной работы. Во время консультаций руководителю следует предложить к обсуждению следующие вопросы.
• Какова истинная цель Вашего научного текста – это поможет Вам разумно распределить свои силы и время.
• Важно разобраться, кто будет «читателем» Вашей работы.
• Начинать писать серьезную работу следует не раньше, чем возникнет ощущение, что по работе с источниками появились идеи, которыми можно поделиться.
• Должна быть идея, а для этого нужно научиться либо относиться к разным явлениям и фактам несколько критически (своя идея – как иная точка зрения), либо научиться увлекаться какими-то известными идеями, которые нуждаются в доработке (идея – как оптимистическая позиция и направленность на дальнейшее совершенствование уже известного).
• Писать следует ясно и понятно, стараясь основные положения формулировать четко и недвусмысленно, а также стремясь структурировать свой текст.
• Объем текста и различные оформительские требования во многом зависят от принятых в конкретном учебном заведении порядков.

Методические рекомендации по выполнению контрольных работ

Контрольная работа выполняется по вариантам. На бланке указывается факультет, курс, группа, ФИО студента. Вопросы строятся на основе тестовых и ситуативных заданий. В тестовых заданиях, выбирается правильный(ые) ответ(ы). При решении ситуативных заданий выбирается правильная последовательность действий в рассматриваемой ситуации. Проверка контрольной работы позволяет выявить и исправить допущенные студентами ошибки, указать, какие вопросы дисциплины ими недостаточно усвоены и требуют доработки. Студент должен внимательно ознакомиться с письменными замечаниями преподавателя и приступить к их исправлению, для чего еще раз повторить соответствующий материал.

Методические рекомендации по подготовке к коллоквиуму

Коллоквиумом называется собеседование преподавателя и студента по заранее определенным контрольным вопросам. Целью коллоквиума является формирование у студента навыков анализа теоретических проблем на основе самостоятельного изучения учебной и научной литературы. На коллоквиум выносятся крупные, проблемные, нередко спорные теоретические вопросы. Упор делается на монографические работы профессора-автора данного спецкурса. От студента требуется:
- владение изученным в ходе учебного процесса материалом, относящимся к рассматриваемой проблеме;
- знание разных точек зрения, высказанных в научной литературе по соответствующей проблеме, умение сопоставлять их между собой;
- наличие собственного мнения по обсуждаемым вопросам и умение его аргументировать.
Коллоквиум - это не только форма контроля, но и метод углубления, закрепления знаний студентов, так как в ходе собеседования преподаватель разъясняет сложные вопросы, возникающие у студента в процессе изучения данного источника. Однако коллоквиум не консультация и не экзамен. Его задача добиться глубокого изучения отобранного материала, пробудить у студента стремление к чтению дополнительной социологической литературы. Подготовка к коллоквиуму начинается с установочной консультации преподавателя, на которой он разъясняет развернутую тематику проблемы, рекомендует литературу для изучения и объясняет процедуру проведения коллоквиума. Как правило, на самостоятельную подготовку к коллоквиуму студенту отводится 3-4 недели. Методические указания состоят из рекомендаций по изучению источников и литературы, вопросов для самопроверки и кратких конспектов ответа с перечислением основных фактов и событий, относящихся к пунктам плана каждой темы. Это должно помочь студентам целенаправленно организовать работу по овладению материалом и его запоминанию. При подготовке к коллоквиуму следует, прежде всего, просмотреть конспекты лекций и практических занятий и отметить в них имеющиеся вопросы коллоквиума. Если какие-то вопросы вынесены преподавателем на самостоятельное изучение, следует обратиться к учебной литературе, рекомендованной преподавателем в качестве источника сведений.
Коллоквиум проводится в форме индивидуальной беседы преподавателя с каждым студентом или беседы в небольших группах (2-3 человека). Обычно преподаватель задает несколько кратких конкретных вопросов, позволяющих выяснить степень добросовестности работы с литературой, проверяет конспект. Далее более подробно обсуждается какая-либо сторона проблемы, что позволяет оценить уровень понимания. По итогам коллоквиума выставляется дифференцированная оценка по пятибалльной системе.

Методические рекомендации по устному опросу/самоподготовке

После изучения определенной темы по записям в конспекте и учебнику, а также
решения достаточного количества соответствующих задач на практических занятиях и
самостоятельно студенту рекомендуется, используя лист опорных сигналов,
воспроизвести по памяти определения, выводы формул, формулировки основных
положений и доказательств. В случае необходимости следует рекомендовать еще раз внимательно разобраться в материале. Иногда недостаточность усвоения того или иного вопроса выясняется только при изучении дальнейшего материала. В этом случае надо вернуться назад и повторить плохо усвоенный материал. Важный критерий усвоения теоретического материала – умение решать задачи или пройти тестирование по пройденному материалу. Однако преподавателю следует помнить, что правильное решение задачи может получиться в результате применения механически заученных формул без понимания сущности теоретических положений.

Методические рекомендации по подготовке к семинарским занятиям

Одним из видов внеаудиторной самостоятельной работы является подготовка к семинарским занятиям. Семинар – форма учебно-практических занятий, при которой студенты обсуждают сообщения, доклады и рефераты, выполненные ими по результатам учебных или научных исследований под руководством преподавателя. Преподаватель в этом случае является координатором обсуждений темы семинара, подготовка к которому является обязательной. Поэтому тема семинара и основные источники обсуждения предъявляются до обсуждения для детального ознакомления, изучения. Цели обсуждений направлены на формирование навыков профессиональной полемики и закрепление обсуждаемого материала. Семинар – это такая форма организации обучения, при которой на этапе подготовки доминирует самостоятельная работа учащихся с учебной литературой и другими дидактическими средствами над серией вопросов, проблем и задач, а в процессе семинара идут активное обсуждение, дискуссии и выступления учащихся, где они под руководством преподавателя делают обобщающие выводы и заключения. Семинар предназначен для углубленного изучения дисциплины, овладения методологией научного познания, то главная цель семинарских занятий – обеспечить студентам возможность овладеть навыками и умениями использования теоретического знания применительно к особенностям изучаемой отрасли.

Методические рекомендации по подготовке к эссе

Одним из видов самостоятельной работы студентов является написание творческой работы по заданной либо согласованной с преподавателем теме. Творческая работа (эссе) представляет собой оригинальное произведение объемом 500-700 слов, посвященное какой-либо значимой классической либо современной проблеме в определенной теоретической и практической области. Творческая работа не является рефератом и не должна носить описательный характер, большое место в ней должно быть уделено аргументированному представлению своей точки зрения студентами, критической оценке рассматриваемого материала и проблематики, что должно способствовать раскрытию творческих и аналитических способностей. Цели написания эссе – научиться логически верно и аргументировано строить устную и письменную речь; работать над углублением и систематизацией своих философских знаний; овладеть способностью использовать основы

знаний для формирования мировоззренческой позиции. Приступая к написанию эссе, изложите в одном предложении, что именно вы будете утверждать и доказывать (свой тезис).

Методические рекомендации по подготовке к докладу

Для подготовки доклада необходимо выбрать актуальную тему. Желательно, чтобы тема была интересна докладчику и вызывала желание качественно подготовить материалы. Подготовка доклада предполагает: определение цели доклада; подбор необходимого материала, определяющего содержание доклада; составление плана доклада, распределение собранного материала в необходимой логической последовательности.
Композиция доклада имеет вступление, основную часть и заключение.
Вступление должно содержать: название доклада; сообщение основной идеи; современную оценку предмета изложения; краткое перечисление рассматриваемых вопросов; интересную для слушателей форму изложения. Основная часть, в которой необходимо раскрыть суть темы, обычно строится по принципу отчёта. Задача основной части: представить достаточно данных для того, чтобы слушатели заинтересовались темой.
Заключение – чёткое обобщение и краткие выводы по излагаемой теме.

Методические рекомендации по подготовке к собеседованию

Собеседование – средство контроля, организованное как специальная беседа преподавателя с обучающимся на темы, связанные с изучаемой дисциплиной, и рассчитанное на выяснение объема знаний обучающегося по определенному разделу, теме, проблеме и т.п.
Цель собеседования: проверка усвоения знаний; умений применять знания; сформированности профессионально значимых личностных качеств.
Подготовка к собеседованию предполагает повторение пройденного материала и приобретение навыка свободного владения терминологией и фактическими данными по определенному разделу дисциплины.

Методические рекомендации по подготовке к тестированию/ итоговому тестированию

Тестирование/итоговое тестирование – это система стандартизированных заданий, определенного содержания и упорядоченных в рамках определенной стратегии предъявления, позволяющая качественно оценить структуру и эффективно измерить уровень знаний, умений и навыков по учебной дисциплине (разделу). Тестирование позволяет оценить у студентов уровень знаний фактического материала, умения логически мыслить, способности к рефлексии и творческому подходу к решению поставленной задачи на каждом этапе их обучения.
При самостоятельной подготовке к тестированию студенту необходимо:
- четко выяснить все условия тестирования заранее (сколько тестов будет предложено, сколько времени отводится на тестирование, какова система оценки результатов);
- проконсультироваться с преподавателем по вопросу выбора учебной литературы;
- проработать информационный материал по разделу дисциплине;
- конспективно выписать из соответствующих разделов учебной дисциплины основные понятия, ключевые идеи, теоретические концепции и подходы;
- повторить теоретический материал лекций, самостоятельно изученной учебной и научной литературы, семинарских занятий.
При выполнении тестовых заданий рекомендуется:
- внимательно полностью прочитать вопрос и предлагаемые варианты ответов, выбрать правильные из них (их может быть несколько);
- при затруднении при ответе на сложный для студента вопрос целесообразно переходить к другим вопросам теста. По завершению ответов на все последующие вопросы теста необходимо вернуться к трудному вопросу и дать на него продуманный ответ;
- по окончании тестирования следует проверить правильность данных ответов на вопросы теста, чтобы избежать механических ошибок.

Методические рекомендации по подготовке к экзамену

Изучение многих общепрофессиональных и специальных дисциплин завершается экзаменом. Подготовка к экзамену способствует закреплению, углублению и обобщению знаний, получаемых, в процессе обучения, а также применению их к решению практических задач. Готовясь к экзамену, студент ликвидирует имеющиеся пробелы в знаниях, углубляет, систематизирует и упорядочивает свои знания. На экзамене студент демонстрирует то, что он приобрел в процессе обучения по конкретной учебной дисциплине. Экзаменационная сессия – это серия экзаменов, установленных учебным планом. Между экзаменами интервал 2-4 дня, в течение студент систематизирует уже имеющиеся знания. На консультации перед экзаменом студенты должны быть ознакомлены с основными требованиями и получить ответы на возникающие в процессе подготовки вопросы. Необходимо ориентировать студентов на систематическую подготовку к занятиям в течение семестра, что позволит использовать время экзаменационной сессии для систематизации знаний.

Методические рекомендации по подготовке к зачету/ зачету с оценкой

В ходе подготовки к зачету/зачету с оценкой студент, в первую очередь, должен систематизировать знания, полученные в

ходе изучения дисциплины. К зачету/зачету с оценкой необходимо готовиться целенаправленно, регулярно, систематически и с первых дней обучения по данной дисциплине. В самом начале учебного курса познакомьтесь со следующей учебно-методической документацией:
- программой дисциплины;
- перечнем знаний, умений и навыков, которыми студент должен владеть;
- тематическими планами лекций, семинарских занятий;
- учебниками, учебными пособиями по дисциплине, а также электронными ресурсами;
- перечнем вопросов к зачету/зачету с оценкой.

После этого у обучающихся должно сформироваться четкое представление об объеме и характере знаний и умений, которыми надо будет овладеть по дисциплине. Систематическое выполнение учебной работы на лекциях и лабораторных занятиях позволит успешно освоить дисциплину и создать хорошую базу для сдачи зачета/зачета с оценкой.

7. УЧЕБНО-МЕТОДИЧЕСКОЕ И ИНФОРМАЦИОННОЕ ОБЕСПЕЧЕНИЕ ДИСЦИПЛИНЫ (МОДУЛЯ)

7.1. Рекомендуемая литература	
7.1.1. Основная литература	
Л.1.1	Инженерная графика [Электронный ресурс]:методические рекомендации по дисциплине «инженерная графика» для студентов инженерно-технического факультета по всем направлениям. - Кызыл: ТувГУ, 2018. - 62 с. – Режим доступа: https://e.lanbook.com/book/156170
Л.1.2	Панасенко В. Е. Инженерная графика [Электронный ресурс]:учебное пособие. - Санкт-Петербург: Лань, 2018. - 168 с. – Режим доступа: https://e.lanbook.com/book/108466
7.1.2. Дополнительная литература	
Л.2.1	Никулин Е. А. Компьютерная графика. Модели и алгоритмы [Электронный ресурс]:учебное пособие. - Санкт-Петербург: Лань, 2018. - 708 с. – Режим доступа: https://e.lanbook.com/book/107948
7.2. Лицензионное и свободно распространяемое программное обеспечение в том числе отечественного производства	
7.2.1	Компас 3D V18
7.2.2	Kaspersky Endpoint Security для бизнеса – Расширенный Russian Edition
7.2.3	Microsoft Windows 10 Pro
7.2.4	Microsoft Office 2013 Pro Plus
7.3. Перечень профессиональных баз данных, информационных справочных систем и ресурсов сети Интернет	
7.3.1	Электронно-библиотечная система "Лань". Режим доступа: https://e.lanbook.com/
7.3.2	Электронно-библиотечная система "Университетская библиотека онлайн". Режим доступа: https://biblioclub.ru/
7.3.3	Электронно-библиотечная система "BOOK.ru". Режим доступа: https://book.ru/
7.3.4	"Электронная библиотека учебников" . Режим доступа: http://studentam.net/
7.3.5	Электронные библиотеки, словари, энциклопедии. Режим доступа: https://gigabaza.ru/
7.3.6	Scirus - система поиска научной информации. Режим доступа: http://www.scirus.com/
7.3.7	Web-сервер Государственной технической комиссии при Президенте Российской Федерации. Режим доступа: https://infotecs.ru/
7.3.8	База данных международного индекса научного цитирования Scopus. Режим доступа: http://www.scopus.com/
7.3.9	Всемирная виртуальная библиотека (The WWW Virtual Library). Режим доступа: http://www.vlib.org/
7.3.10	Сайт диссертационного зала Российской государственной библиотеки. Режим доступа: http://diss.rsl.ru/
7.3.11	Единое окно доступа к образовательным ресурсам. Режим доступа: http://window.edu.ru/
7.3.12	Международный индекс научного цитирования Web of Science (Web of Knowledge). Режим доступа: http://apps.webofknowledge.com/
7.3.13	Научная электронная библиотека "eLIBRARY.RU". Режим доступа: https://www.elibrary.ru/
7.3.14	Научная электронная библиотека "КиберЛенинка". Режим доступа: https://cyberleninka.ru/
7.3.15	Научное наследие России. Режим доступа: http://e-heritage.ru/
7.3.16	Сайт национального открытого университета "ИНТУИТ". Режим доступа: https://intuit.ru/
7.3.17	Российский портал открытого образования. Режим доступа: https://openedu.ru/
7.3.18	Университетская информационная система "РОССИЯ". Режим доступа: https://uisrussia.msu.ru/
7.3.19	Российская государственная библиотека. Режим доступа: https://www.rsl.ru/
7.3.20	Сайт Министерства науки и высшего образования. Режим доступа: https://minobrnauki.gov.ru/

8. МАТЕРИАЛЬНО-ТЕХНИЧЕСКОЕ ОБЕСПЕЧЕНИЕ ДИСЦИПЛИНЫ (МОДУЛЯ)

8.1	Адрес: 215119, Смоленская область, Вяземский район, город Вязьма, ул. Ленина, д. 77: аудитория 18-1302 - Лаборатория : Рабочее место преподавателя; маркерная доска; 9 рабочих мест обучающихся, оснащенных ПЭВМ с подключением к сети интернет
8.2	Адрес: 215119, Смоленская область, Вяземский район, город Вязьма, ул. Ленина, д. 77: аудитория 18-1303 - Лаборатория : Рабочие места обучающихся; Рабочее место преподавателя; Классная доска; 10 рабочих мест обучающихся, оснащенных ПЭВМ с подключением к сети интернет

8.3	Адрес: 215119, Смоленская область, Вяземский район, город Вязьма, ул. Ленина, д. 77: аудитория 18-1310 - Лаборатория : Рабочие места обучающихся; Рабочее место преподавателя; Классная доска; 15 рабочих мест обучающихся оснащенные ПЭВМ с подключением к сети интернет и обеспечением доступа в электронную информационно-образовательную среду; Ноутбук переносной; Переносной проектор; Переносной экран; Учебно-наглядные пособия
8.4	Адрес: 215119, Смоленская область, Вяземский район, город Вязьма, ул. Ленина, д. 77: аудитория 18-1312 - Лаборатория : Рабочие места обучающихся; Рабочее место преподавателя; Маркерная доска; 15 рабочих мест обучающихся оснащенные ПЭВМ с подключением к сети интернет и обеспечением доступа в электронную информационно-образовательную среду; Учебно-наглядные пособия

9. ОРГАНИЗАЦИЯ ОБРАЗОВАТЕЛЬНОГО ПРОЦЕССА ДЛЯ ЛИЦ С ОГРАНИЧЕННЫМИ ВОЗМОЖНОСТЯМИ

Организация образовательного процесса для лиц с ограниченными возможностями осуществляется в соответствии с «Методическими рекомендациями по организации образовательного процесса для инвалидов и лиц с ограниченными возможностями здоровья в образовательных организациях высшего образования, в том числе оснащенности образовательного процесса» Министерства образования и науки РФ от 08.04.2014г. № АК-44/05вн. В образовательном процессе используются социально-активные и рефлексивные методы обучения, технологии социокультурной реабилитации с целью оказания помощи в установлении полноценных межличностных отношений с другими студентами, создании комфортного психологического климата в студенческой группе. Студенты с ограниченными возможностями здоровья, в отличие от остальных студентов, имеют свои специфические особенности восприятия, переработки материала. Подбор и разработка учебных материалов производится с учетом индивидуальных особенностей. Предусмотрена возможность обучения по индивидуальному графику, при составлении которого возможны различные варианты проведения занятий: в академической группе и индивидуально, на дому с использованием дистанционных образовательных технологий.

Актуализация с учетом развития науки, техники, культуры, экономики, техники, технологий и социальной сферы
Руководитель ОПОП
канд. техн. наук, доц. Полевщиков И.А._____

Рабочая программа актуализирована, обсуждена и одобрена на заседании обеспечивающей кафедры
Системной автоматизации и информационных технологий
Протокол от __ _____ 2024 г. № __
Зав. кафедрой Морозов Сергей Михайлович_____

Рабочая программа согласована на заседании выпускающей кафедры
Системной автоматизации и информационных технологий
Протокол от __ _____ 2024 г. № __
Зав. кафедрой Морозов Сергей Михайлович _____

==========

Актуализация с учетом развития науки, техники, культуры, экономики, техники, технологий и социальной сферы
Руководитель ОПОП
канд. техн. наук, доц. Полевщиков И.А._____

Рабочая программа актуализирована, обсуждена и одобрена на заседании обеспечивающей кафедры
Системной автоматизации и информационных технологий
Протокол от __ _____ 2025 г. № __
Зав. кафедрой Морозов Сергей Михайлович_____

Рабочая программа согласована на заседании выпускающей кафедры
Системной автоматизации и информационных технологий
Протокол от __ _____ 2025 г. № __
Зав. кафедрой Морозов Сергей Михайлович _____

==========

Актуализация с учетом развития науки, техники, культуры, экономики, техники, технологий и социальной сферы
Руководитель ОПОП
канд. техн. наук, доц. Полевщиков И.А._____

Рабочая программа актуализирована, обсуждена и одобрена на заседании обеспечивающей кафедры
Системной автоматизации и информационных технологий
Протокол от __ _____ 2026 г. № __
Зав. кафедрой Морозов Сергей Михайлович_____

Рабочая программа согласована на заседании выпускающей кафедры
Системной автоматизации и информационных технологий
Протокол от __ _____ 2026 г. № __
Зав. кафедрой Морозов Сергей Михайлович _____

==========

Актуализация с учетом развития науки, техники, культуры, экономики, техники, технологий и социальной сферы
Руководитель ОПОП
канд. техн. наук, доц. Полевщиков И.А._____

Рабочая программа актуализирована, обсуждена и одобрена на заседании обеспечивающей кафедры
Системной автоматизации и информационных технологий
Протокол от __ _____ 2027 г. № __
Зав. кафедрой Морозов Сергей Михайлович_____

Рабочая программа согласована на заседании выпускающей кафедры
Системной автоматизации и информационных технологий
Протокол от __ _____ 2027 г. № __
Зав. кафедрой Морозов Сергей Михайлович _____

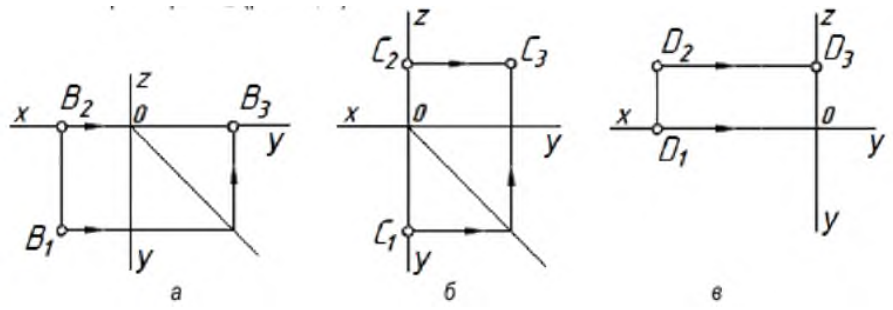

Рис. 1

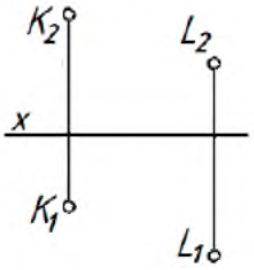

Рис.2

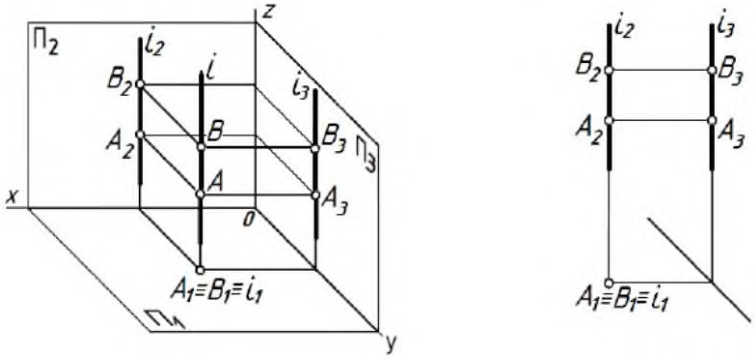

Рис. 3

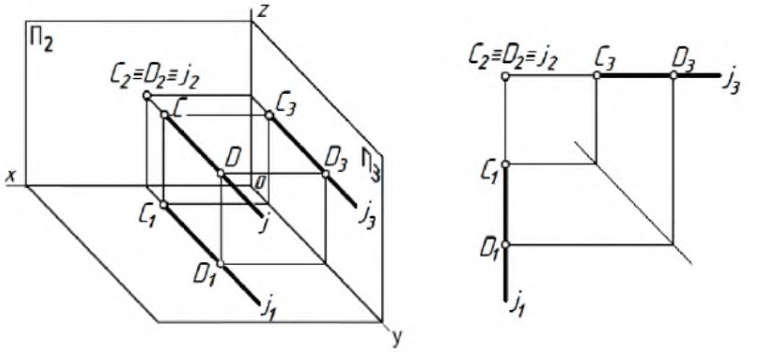

Рис. 4

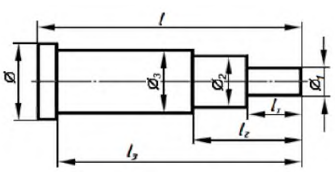

Рис. 5

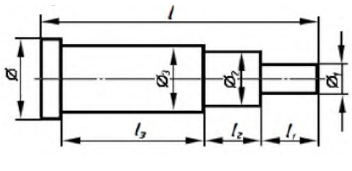

Рис. 6

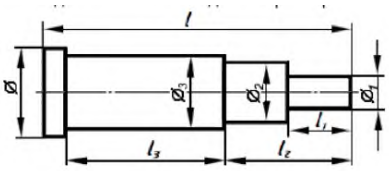

Рис. 7

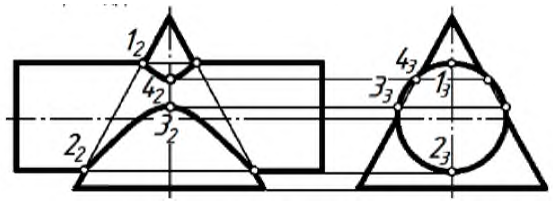

Рис. 8

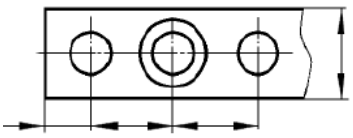

Рис. 9

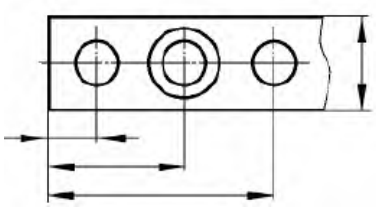

Рис. 10

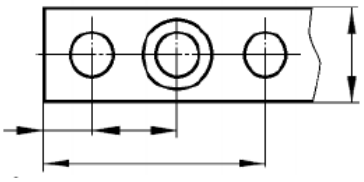

Рис. 11

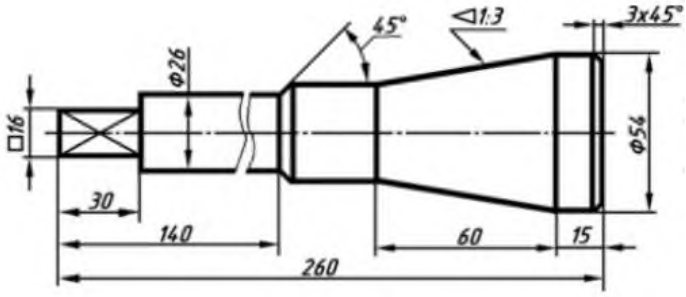

Рис. 12

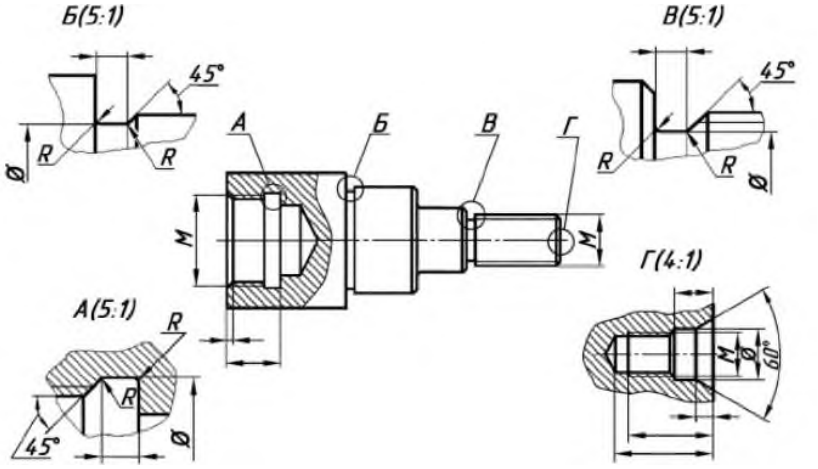

Рис. 13.

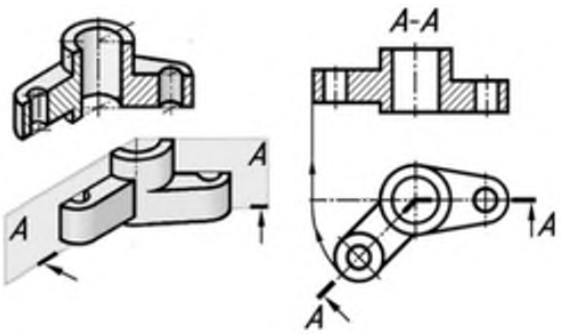

Рис. 14

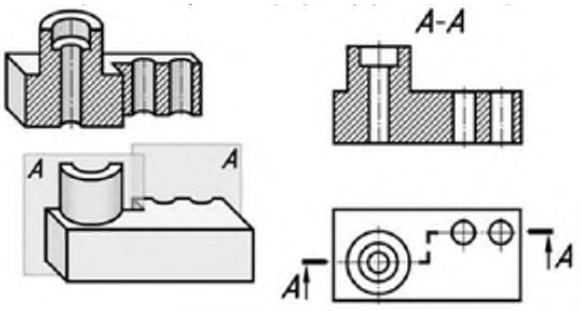

Рис. 15

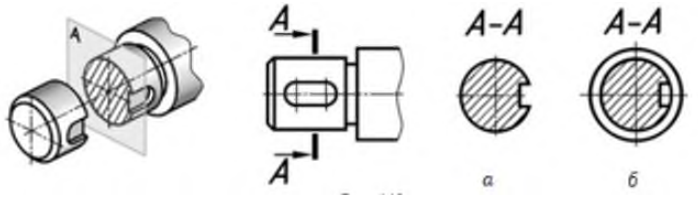

Рис. 16